FundiVen

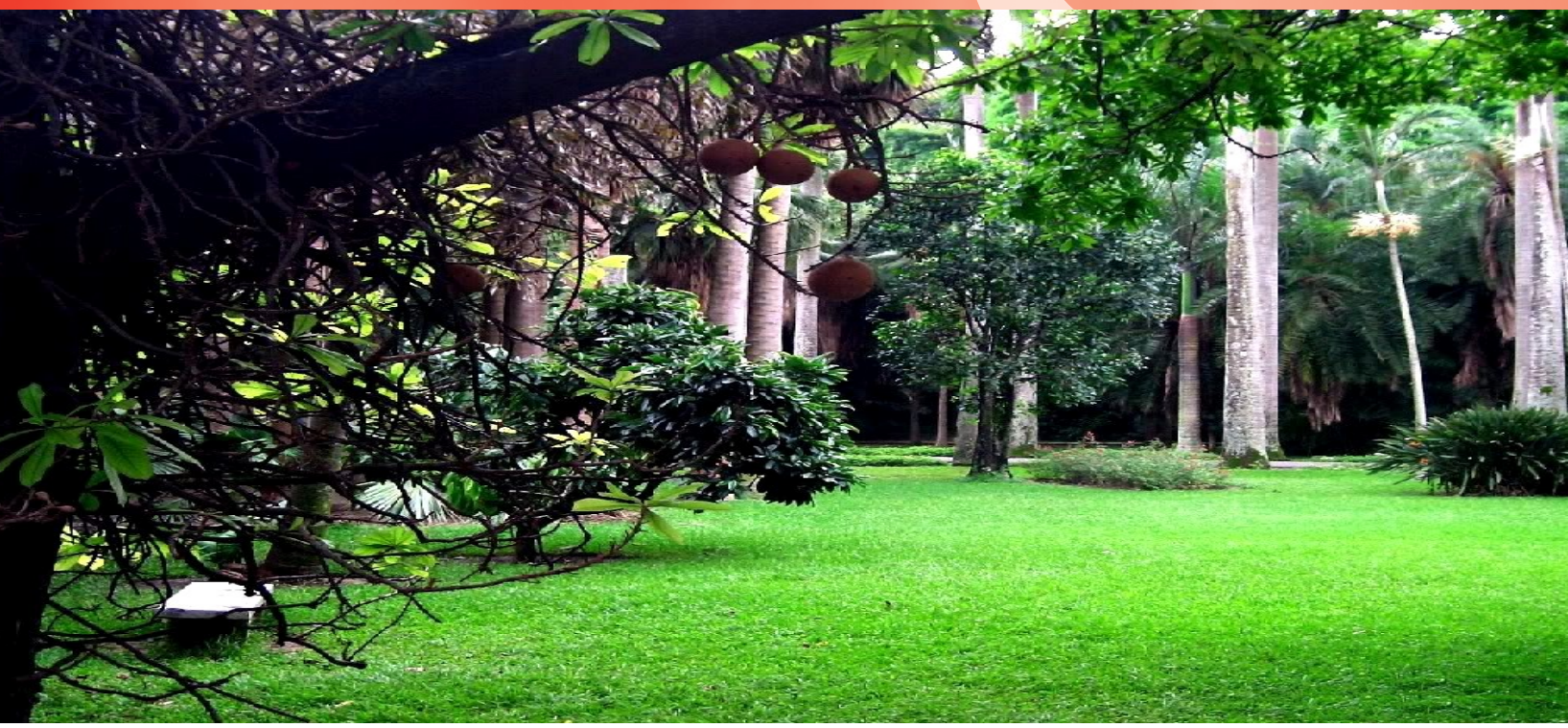

Banco modelo

Nórdicos

Ref-B 2003

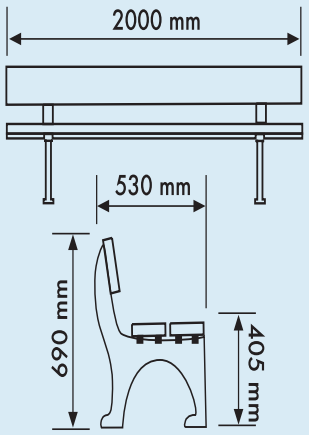

Características:

Material: Pies de fundición. Con dos tablones en el asiento de sección 150 x 45 mm, y uno en el respaldo de sección 200 x 45 mm de madera tropical

Acabados: Pies con una capa de imprimación y dos de negro forja. Madera tropical tratada con protector fungicida, insecticida e hidrófugo.

Acabado color caoba.

Anclaje: Tornillos de fijación al suelo M10.