ALUMBRADO PÚBLICO LED de ALTA POTENCIA

CRONOLED ®

campana cronos

GARANTIA DE 2 a 5 AÑOS
HASTA 5 AÑOS Garantia
EN TODOS NUESTROS PRODUCTOS

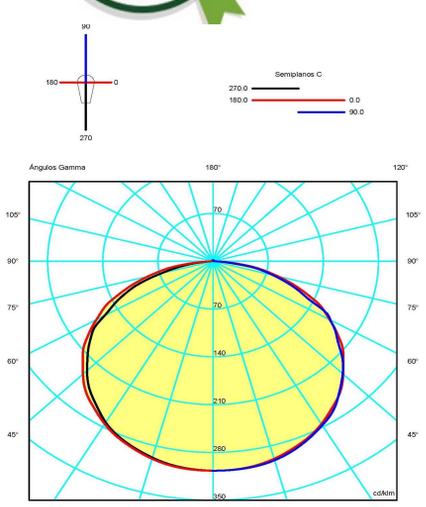

AHORRO ENERGÉTICO HASTA 75%

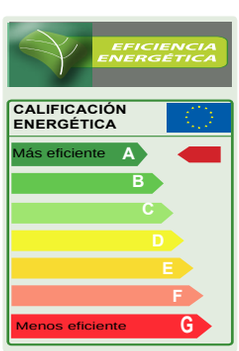

DESCRIPCIÓN:

Luminaria industrial para interiores de diseño vanguardista y aerodinámica compuesta por un cuerpo en de aluminio de primera calidad.
Campana industrial, especialmente diseñada para la iluminación de pabellones deportivos naves industriales, etc .

FICHA TÉCNICA:

Peso: 7 Kg.
Ancho: 510 mm.
Alto: 470 mm.
Altura de montaje: 4 a 12 metros
Voltaje de entrada: 90-295 VAC. 50 Hz / 60 Hz.
Factor de potencia: > 0,95
Eficiencia del LED: 130 / 150 Lm/W
Rango de temperaturas de color: 5000K / 6000K
Índice de rendimiento de color: Ra >85
Flujo Hemisférico SUPERIOR FHS inst: 0 %
Orientación del flujo luminoso: Debido a su exclusivo diseño óptico , por estar situada la fuente de luz LED en la parte más inferior del cuerpo , sin tener ningún tipo de interferencias, nos permite una apertura 360°x120° sin sistema de reflexión, por lo cual conseguimos un mayor aprovechamiento del flujo luminoso, sin ningún tipo de pérdidas.
Obtención 100% del flujo: <1 seg.
Rendimiento de la luminaria: ~ 94 %
Temperatura de trabajo: -30° a + 40°
Humedad de trabajo: 10% a 95% RH
Vida media: >50.000 h. Lm. 80% de los lúmenes originales mantenidos después de 50.000 horas de funcionamiento.
Grado de estanqueidad óptica: IP-54
Resistencia mecánica: IK08
Índice de protección contra choques eléctricos: Clase I
Rango de potencias disponibles: 40W / 50W / 80W / 100 / 150W.

OPCIONAL: Función dimming.

RoHS COMPLIANT

fundación eco raee's
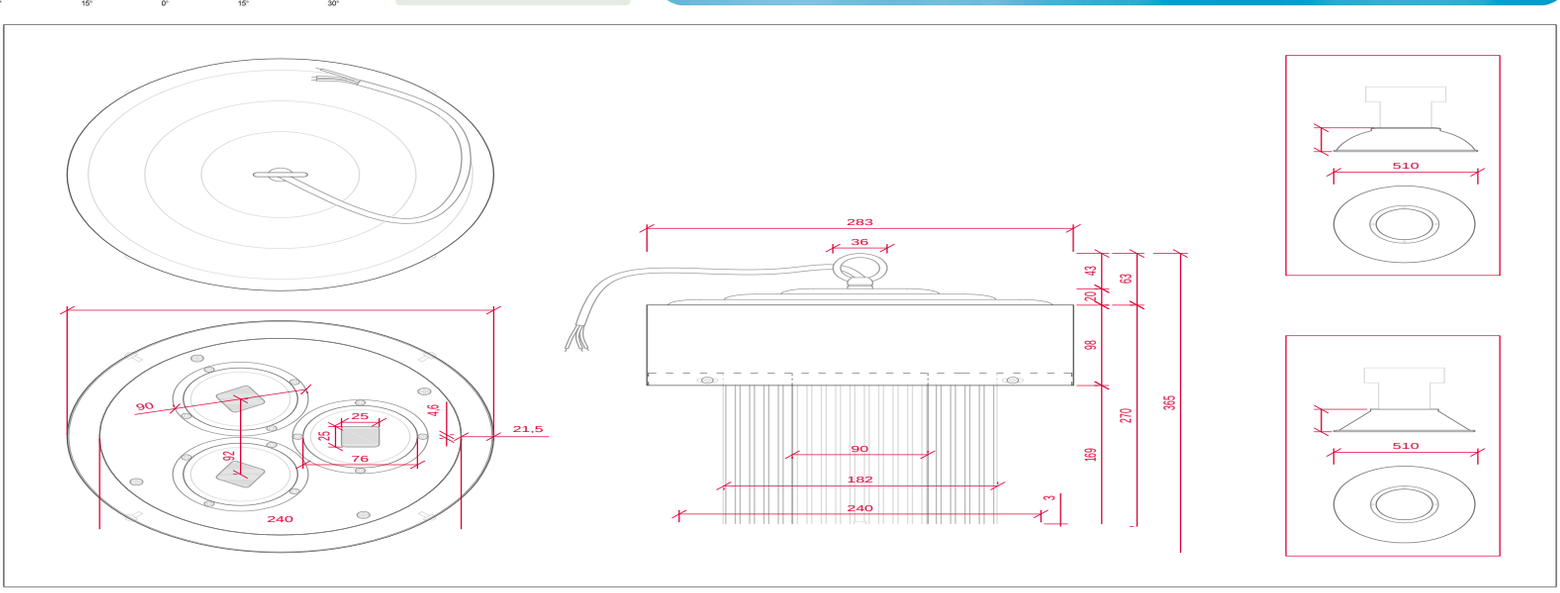
CE